MABEG®

ABFALLBEHÄLTER UND ASCHER

Stand 12/2023 · Farbliche und technische Änderungen vorbehalten.

M-44 ▶ 04
Datenblatt ▶ 18-19

C-40 ▶ 06
Datenblatt ▶ 20

A-300 ▶ 07
Datenblatt ▶ 21

AH-2 ▶ 08
Datenblatt ▶ 22

V1-5 | V2-2 ▶ 10
Datenblatt ▶ 24

DIABOLO ▶ 11
Datenblatt ▶ 25

SMOKER ▶ 12
Datenblatt ▶ 26

RAUCHERTISCH ▶ 13
Datenblatt ▶ 27

TYP R ▶ 14
Datenblatt ▶ 28

ZIGARETTE ▶ 14
Datenblatt ▶ 29

R7067 | R7066 ▶ 15
Datenblatt ▶ 30

Wand-/Kipp-Ascher ▶ 15
Datenblatt ▶ 31

MABEG®

ABFALLBEHÄLTER UND ASCHER

M-44

M-44

Der Abfallbehälter M-44 punktet nicht nur mit seinem hochwertigen und elegantem Design. Auch funktional überzeugt dieses Model durch enorme Stabilität und durch ein äußerst bequemes Handling!

Der komplette Korpus des M-44 ist aus Edelstahl (farbbeschichtet in RAL nach Wahl) erhältlich.

M-44 verfügt über ein Fassungsvermögen von 44 Litern in der Ausführung mit Innenbehälter oder 60 Litern in der Version mit Halterung für Abfallbeutel.

Der zylindrische Körper des Abfallbehälters M-44 ist aus Edelstahlblech geformt und extra in den Kanten verstärkt. Dach und Boden des Abfalleimers sind ebenfalls aus Edelstahl gefertigt und fest verschweißt. Eine Winkelkante gewährleistet, dass der Inneneimer in der richtigen Position bleibt.

M-44 Standverion mit Sockel

M-44 Mastversion

Abfallbehälter

M-44

Funktional und schick in Edelstahl

Die Fronttür aus Edelstahl ist zum Schutz vor Vandalismus mit speziellen Scharnieren ausgestattet und wird mit einem Dreikantschlüssel verriegelt. Zwei Streben in der Fronttür bieten zusätzliche Stabilität.
In die Tür ist ein Innenbehälter aus verzinktem Blech zum Sammeln der Zigaretten integriert. Dieser Behälter kann mit nur einem Handgriff einfach geleert werden. Ein Magnet hält den Innenbehälter auch beim Öffnen und Schließen der Tür sicher in seiner Position.

Der Innenbehälter des Abfallbehälters ist aus verzinktem Stahl (0,7 mm) gefertigt. Grifflöcher sorgen für die einfache Entnahme zur Entleerung. M44 ist konzipiert als freistehende Version oder zur Montage an Wand oder Mast. Passend zum Korpus erhalten Sie den Mast verzinkt und farbbeschichtet oder alternativ in Edelstahl.

► Weitere Produktdetails und die Bestellnummern finden Sie im Anhang auf Seite 18-19.

C-40 Mastversion

C-40 Standversion mit seitlichem Ascher

Abfallbehälter

C-40

optionaler Ascher

Der C-40 ist ein robuster Abfallbehälter mit einer Kapazität von 40 Litern und Schutzdach.
Der Behälter ist mit Griffmulden ausgestattet für einfaches Handling.
Geöffnet wird C-40 mittels Dreikantschlüssel.

Der gesamte Abfallbehälter ist aus galvanisch verzinktem Stahl gefertigt und pulverbeschichtet in RAL nach Wahl.

Der C-40 ist zur Montage am Mast oder als Standversion mit Fußplatten zur Befestigung erhältlich.

Optional lässt sich der C-40 mit einem seitlichen Ascher mit einem Fassungsvermögen von 0,7 Litern erweitern. Die Entleerung erfolgt über eine Bodenklappe.

► Weitere Produktdetails und die Bestellnummern finden Sie im Anhang auf Seite 20.

A-300

Abfallbehälter

A-300

Einfach Wirkungsvoll

A-300 ist der schlichte Abfallsammler mit der großen freiliegenden Öffnung.

Der Abfallbehälter A-300 hat eine Kapazität von 45 Litern. Sein Gehäuse ist verzinkt und pulverbeschichtet in RAL nach Wahl.

Die ovale Einfwurföffnung hat eine Größe von 200 x 100 mm. Die Entleerung erfolgt über eine Bodenklappe.

A-300 ist vorbereitet zur Befestigung mit Schellen am Mast.

► Weitere Produktdetails und die Bestellnummern finden Sie im Anhang auf Seite 21.

AH-2

AH-2

Abfallbehälter

AH-2

Als Single oder „Back-to-back“

Der Abfallbehälter AH-2 ist in der Basis-Version als halbrunde Lösung zur Befestigung am Mast vorgesehen.
Bei einer „Back-to-back“ Lösung von zwei Behälter wird das ganze zur runden Sache mit einem Fassungsvermögen von 2x 27 Litern.

Der Drahtgitterkorb AH-2 ist verzinkt oder in einem RAL-Ton nach Wahl erhältlich.

► Weitere Produktdetails und die Bestellnummern finden Sie im Anhang auf Seite 22.

V1-5

V2-2

Standascher **V1-5**

Stilvoll und dezent

Der stilvolle Aschenbecher V1-5 ist für die Befestigung am Boden konzipiert und verfügt über ein Fassungsvermögen von 5 Litern.

Die Entleerung des Aschers erfolgt von oben. Deckel, Frontplatte und Rückwand können in Edelstahl ausgeführt werden. V1-5 ist in Edelstahl, elektropoliert oder aus verzinktem Stahl pulverbeschichtet in RAL nach Wahl erhältlich.

► Weitere Produktdetails und die Bestellnummern finden Sie im Anhang auf Seite 24.

Wandascher **V2-2**

Der stilvolle Aschenbecher V2-2 ist zur Wandmontage konzipiert und verfügt über ein Fassungsvermögen von 2 Litern.

Die Entleerung des Aschers erfolgt von oben. Deckel, Frontplatte und Rückwand können in Edelstahl ausgeführt werden. V2-2 ist in Edelstahl, elektropoliert oder aus verzinktem Stahl pulverbeschichtet in RAL nach Wahl erhältlich.

► Weitere Produktdetails und die Bestellnummern finden Sie im Anhang auf Seite 24.

DIABOLO

Standascher **DIABOLO**

Ideale Proportionen

Der Standascher DIABOLO ist aus gebürstetem Edelstahl oder aus Stahlblech (pulverbeschichtet in RAL nach Wahl) verfügbar. Ausgestattet mit einem Kantenschutz, geschützter Drehschutz-Mechanik und idealen Proportionen ist er bei einer Höhe von 770 mm und einem Durchmesser von 405 mm besonders standfest.

Der Aluminium-Einsatz ist mit Sand gefüllt, die Zigarettenglut erlischt sofort und sicher ohne unangenehmen Geruch. Durch das Anheben des Einlegesiebs sind die Zigarettenstummel einfach und problemlos zu entfernen.

► Weitere Produktdetails und die Bestellnummern finden Sie im Anhang auf Seite 25.

SMOKER

Standascher **SMOKER**

Schlank und Edel

Bei dem Standascher SMOKER handelt es sich um einen schönen schlanken Zigarettenbehälter (glänzend) der die Zigarettenstummel im Inneren behält. Ein integriertes Sieb trennt die Glut von der Zigarette und verhindert ein Weiterglimmen innerhalb des Aschers.

Die pulverbeschichtete Stahlkonstruktion garantiert einen ganzjährigen Einsatz. Neben einer benutzerfreundlichen Höhe von 1.041 mm bietet er mit einer Fußplatte von 356 mm auch eine solide Stabilität.

► Weitere Produktdetails und die Bestellnummern finden Sie im Anhang auf Seite 26.

Rauchertisch mit Ascher und Abfallbehälter

Rauchertisch
mit Ascher und Abfallbehälter

RAUCHERTISCH

Perfekt kombiniert

Der Rauchertisch besteht aus einer wetterfesten Aluminiumkonstruktion in einem modernem, zeitlosen Design.
Der Ascher verfügt über ein großes Fassungsvermögen, ist brandsicher und geruchshemmend.
Die ascheglutfeste Tischplatte ist optional als satinierte Glasplatte verfügbar. Optional besteht die Möglichkeit eines individuellen Drucks bereits ab dem ersten Tisch.

Die Aschenbecherfußkonstruktion ist aus EV1 silber eloxiertem Aluminium, die Stahlbodenplatte pulverbeschichtet in RAL 9006 Weißaluminium.
Der Rauchertisch hat eine bequeme Tischhöhe von 1.110 mm, der Durchmesser der Tischplatte beträgt 600 mm.

► Weitere Produktdetails und die Bestellnummern finden Sie im Anhang auf Seite 27.

TYP R

ZIGARETTE

Ascher **TYP R**

Clever ergänzt

Ascher Typ R zur seitlichen Befestigung am Abfallbehälter C-40 mit einem Volumen von 0,7 Litern. Pulverbeschichtet in RAL nach Wahl mit unten liegender Entleerungsklappe.
Inkl. Befestigungsmaterial zur Montage an C-40.

▶ Weitere Produktdetails und die Bestellnummern finden Sie im Anhang auf Seite 28.

Wandascher **ZIGARETTE**

Symbolcharakter

Wandascher ZIGARETTE aus Stahlrohr, feuerverzinkt und 2-farbig pulverbeschichtet in RAL mit einem
Fassungsvermögen von 1,0 Liter.

▶ Weitere Produktdetails und die Bestellnummern finden Sie im Anhang auf Seite 29.

Wandascher R7067 und R7066

Wand-/Kippascher

Wandascher **R7067/7066**

Halbe oder ganze Sachen?

Wandascher aus Stahlblech, feuerverzinkt und pulverbeschichtet in RAL. Befestigungssschiene für die Wandmontage mit Dreikantschlüssel zur praktischen Entleerung über Kippvorrichtung.
R7067 (halbrund) mit 2 Litern Volumen oder R7066 (rund) mit 4 Litern Volumen.
Inklusive Aufkleber „Zigarette“.

► Weitere Produktdetails und die Bestellnummern finden Sie im Anhang auf Seite 30.

Wandascher **Kippascher**

Diebstahlsicher

Praktischer Wand-/Kippascher aus gebürstetem Edelstahl oder Stahlblech (pulverbeschichtet in RAL nach Wahl). Durch Kippvorrichtung um 180° kippbar, automatisch glutlöschend und äußerst robust.
Durch optionales Schloss gegen Diebstahl gesichert
Mit Volumen von 0,6, 1,0 oder 2,4 Litern lieferbar, Variante mit Schloss nur mit 2,4 Litern erhältlich.

► Weitere Produktdetails und die Bestellnummern finden Sie im Anhang auf Seite 31.

M-44

Abfallbehälter
▶ Seite 04/05

Kurzbeschreibung

- Fassungsvermögen: 44 Liter (mit Innenbehälter)
  60 Liter (mit Halterung für Abfallbeutel)
- integrierter Ascher mit Magnethalterung zur einfachen Entleerung
- Entleerung über Fronttür mit speziellen Scharnieren und speziellem Dreikantschlüssel

Material

- Innenbehälter oder Ring für Müllsack und Ascher aus Stahl, verzinkt
- Korpus und Tür aus Edelstahl Aisi 430, farbbeschichtet
- Mast l = 1.500 mm, d = 60 mm aus Edelstahl mit PVC Mastkappe
- Mast l = 1.500 mm, d = 60 mm aus Stahl, feuerverzinkt mit PVC Mastkappe

Abmessungen M-44 Version zu Montage an Mast oder Wand

Höhe	722 mm
Breite	390 mm
Tiefe	390,9 mm
Gewicht	24 kg

Abmessungen M-44 freistehende Version

Höhe	872 mm
Breite	390 mm
Tiefe	390,9 mm
Gewicht	26 kg

Aufstellung

Freistehend oder zur Befestigung an Mast oder Wand

M-44 | Abfallbehälter	Korpus und Tür	Montage	Artikelnummer
M-44 mit Innenbehälter	Edelstahl (Aisi 430),	Mastmontage	069-000-060
	farbbeschichtet	freistehend	069-000-064
M-44 mit Haltering für Müllsack	Edelstahl (Aisi 430),	Mastmontage	069-000-061
	farbbeschichtet	freistehend	069-000-065
Mast für M-44	Edelstahl		902-075-407
d = 60 mm, l = 1.500 mm	Stahl, verzinkt, pulverbeschichtet		025-025-100

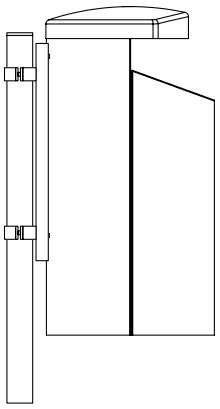

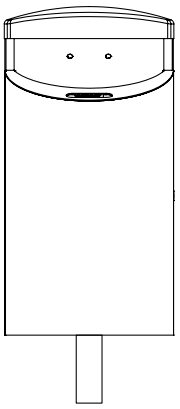

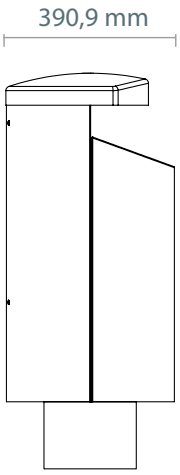

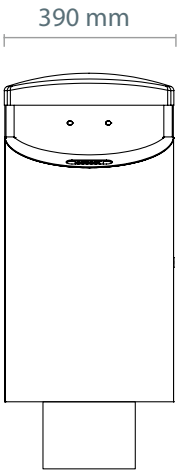

C-40

Abfallbehälter
▶ Seite 06

Kurzbeschreibung

- Fassungsvermögen: 40 Liter
- Schutzdach
- Behälter mit Griffmulden
- Entleerung über Kippmechanismus mittels Dreikantschlüssel

Material

Korpus/Behälter	Stahl, verzinkt, und farbbeschichtet

Abmessungen C-40

Höhe	670 mm
Breite	390 mm
Tiefe	310 mm
Gewicht	27 kg

Aufstellung

Zur Befestigung am Mast oder als Standversion mit Fußplatte

Option

Erweiterung mit Ascher Typ R an seitlichem Holm
(Details siehe Seite 28.)

C-40 | Abfallbehälter		Ausführung	Artikelnummer
C-40	komplett	Standard RAL-Ton*	069-000-029
Zubehörteile für C-40	Mast ø = 60 mm, l = 1.500 mm	Standard RAL-Ton*	025-025-100
		verzinkt	025-025-010
	Befestigungsbügel	Standard RAL-Ton*	auf Anfrage
		verzinkt	auf Anfrage
	Dreikantschlüssel		auf Anfrage

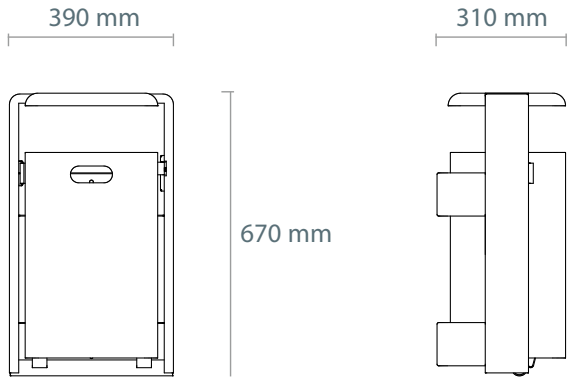

*Standard RAL-Farbtöne

- RAL 3005 Weinrot
- RAL 6020 Chromoxid
- RAL 5013 Kobaltblau
- RAL 5014 Taubenblau
- RAL 7016 Anthrazitgrau
- RAL 9006 Weißaluminium

Andere Farben auf Anfrage.

A-300

Abfallbehälter
▶ Seite 07

Kurzbeschreibung

- Fassungsvermögen: 45 Liter
- ovale Einwurfsöffnung 200 x 100 mm
- Entleerung erfolgt mittels Bodenklappe
- vorbereitet zur Schellenbandbefestigung (siehe Zubehör) am Mast

Material

Korpus	Stahl, verzinkt und pulverbeschichtet in RAL nach Wahl

Abmessungen A-300

Höhe	435 mm
Breite	400 mm
Tiefe	245 mm

Aufstellung

Zur Befestigung am Mast

A-300 | Abfallbehälter		Ausführung	Artikelnummer
A-300	komplett	Standard RAL-Ton*	902-075-225
		Sonderfarbe	902-075-225-001
		verzinkt	902-075-203
Zubehörteile für A-300	Bodenklappe einzeln	Standard RAL-Ton*	auf Anfrage
		verzinkt	auf Anfrage
	Mast ø = 60 mm, l = 1.500 mm	Standard RAL-Ton*	025-025-100
		verzinkt	025-025-010
	2x Schellenband zur Befestigung		061-000-093
	Schloss für Abfallbehälter		auf Anfrage
	Dreikantschlüssel		auf Anfrage

*Standard RAL-Farbtöne

- RAL 2000 Gelborange
- RAL 6001 Smaragdgrün
- RAL 6009 Tannengrün
- RAL 7016 Anthrazitgrau

Andere Farben auf Anfrage.

AH-2

Abfallbehälter
▶ Seite 08

Kurzbeschreibung

- Fassungsvermögen: 27 Liter
- Drahtkorb, halbrund
- inkl. Befestigungsschiene für Mast d = 60 mm
- doppeltes Volumen durch „Back-to-back"-Lösung am Mast

Material

Korpus	Stahl, verzinkt
	Stahl, verzinkt und pulverbeschichtet in RAL nach Wahl

Abmessungen AH-2

Höhe	430 mm
Breite	400 mm
Tiefe	215 mm

Aufstellung

Zur Montage am Mast oder an der Wand mit Befestigungsschiene

AH-2 | Abfallbehälter		Ausführung	Artikelnummer
AH-2	Abfallkorb	Standard RAL-Ton*	902-075-026
		verzinkt	902-075-025
	Mastbefestigungsschiene	Standard RAL-Ton*	902-075-152
		verzinkt	902-075-151
	Wandbefestigungsschiene	Standard RAL-Ton*	902-075-580
		verzinkt	902-075-581
Zubehörteile für AH-2	Mast ø = 60 mm, l = 1.500 mm	Standard RAL-Ton*	025-025-100
		verzinkt	025-025-010

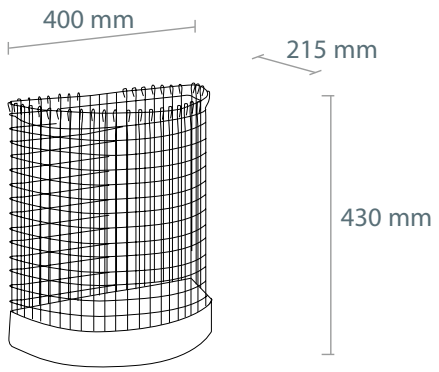

*Standard RAL-Farbtöne

- RAL 3005 Weinrot
- RAL 6020 Chromoxid
- RAL 5013 Kobaltblau
- RAL 5014 Taubenblau
- RAL 7016 Anthrazitgrau
- RAL 9006 Weißaluminium

Andere Farben auf Anfrage.

V1-5

Standascher
▶ Seite 10

V2-2

Wandascher
▶ Seite 10

Kurzbeschreibung

- Fassungsvermögen: 2 bzw. 5 Liter
- Entleerung über Öffnung der Schutzklappe mittels Spezialschlüssel

Material

Korpus	Edelstahl, elektropoliert
	Edelstahl Asis 430, farbbeschichtet
Innenbehälter	Stahl, verzinkt

Abmessungen V1-5		**Abmessungen V2-2**	
Höhe	1.t mm	Höhe	250 mm
Breite	300 mm	Breite	300 mm
Tiefe	145 mm	Tiefe	145 mm
Gewicht	13,6 kg	Gewicht	2 kg

Aufstellung

V1-5 mit Fußplatte mit 4 Bohrungen zur Verdübelung auf OKF

V2-2 vorbereitet zur Wandmontage mit Halterung

V1-5 | Standascher	Ausführung	Artikelnummer
V1-5 Standascher	Edelstahl (V2A), elektropoliert	069-000-137
	Edelstahl (V4A), elektropoliert	069-000-138
	Edelstahl (Aisi 430), farbbeschichtet	069-000-139
V2-2 Wandascher	Edelstahl (V2A), elektropoliert	069-000-140
	Edelstahl (V4A), elektropoliert	069-000-141
	Edelstahl (Aisi 430), farbbeschichtet	069-000-142

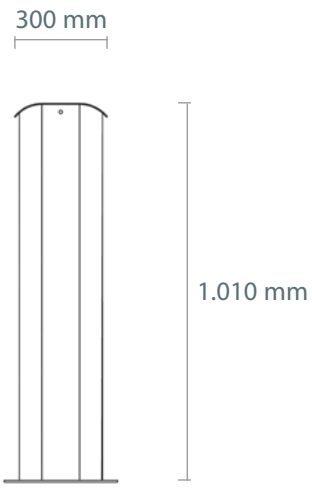

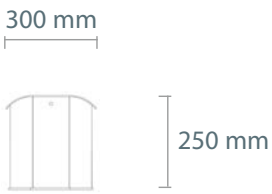

DIABOLO

Standascher
▶ Seite 11

Kurzbeschreibung

- mit Kantenschutz
- geschützte Drehschutz-Mechanik
- durch ideale Proportionen besonders standfest
- Aluminium-Einsatz (mit Sand gefüllt) und Einlegesieb aufgesetzt
- Zigarettenglut erlischt sofort und sicher, ohne unangenehmen Geruch
- durch Aufheben des Siebes sind Zigarettenstummel einfach und problemlos zu entfernen

Material

Korpus	Edelstahl, gebürstet
	Stahlblech, pulverbeschichtet in RAL nach Wahl

Abmessungen Diabolo

Höhe	770 mm
Durchmesser	405 mm

Aufstellung

Zur mobilen Aufstellung

DIABOLO | Standascher	Ausführung	Artikelnummer
	Edelstahl	902-075-478
	Standard-RAL nach Wahl*	902-075-477

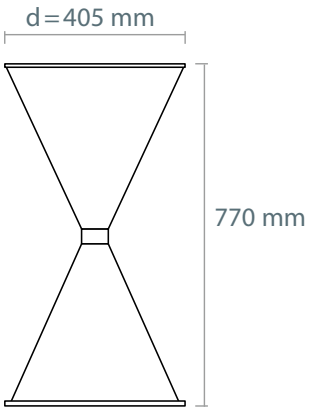

*Standard RAL-Farbtöne

- RAL 3000 Feuerrot
- RAL 5003 Saphirblau
- RAL 9016 Verkehrsweiß
- RAL 9005 Tiefschwarz
- Neusilber
- Graphit

Andere Farben auf Anfrage.

SMOKER

Abfallbehälter
▶ Seite 12

Kurzbeschreibung

- glänzender Zigarettenbehälter
- behält die Zigarettenstummel im Inneren
- integriertes Sieb trennt die Glut von der Zigarette, ein Weiterglimmen innerhalb des Aschers wird verhindert
- pulverbeschichtete Stahlkonstruktion garantiert ganzjährigen Einsatz
- sehr benutzerfreundliche Standhöhe von 1.041 mm
- solide Stabilität durch Standplatte von d = 356 mm

Material

Korpus	Stahlblech, pulverbeschichtet in RAL nach Wahl

Abmessungen SMOKER

Höhe	1.041 mm
Durchmesser	356 mm

Aufstellung

Zur mobilen Aufstellung

SMOKER | Standascher	Ausführung	Artikelnummer
	RAL Silber	902-075-570
	RAL Schwarz	902-075-571

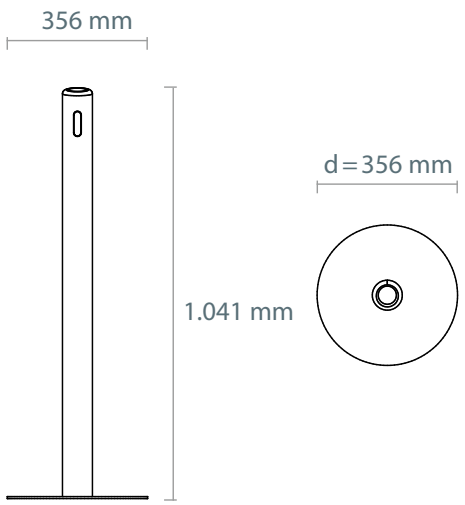

Rauchertisch

Abfallbehälter
▶ Seite 13

Kurzbeschreibung

- Rauchertisch inkl. Ascher und Abfallbehälter
- Fassungsvermögen Ascher: ca. 4.000 Kippen
- Fassungsvermögen Abfallbehälter: 30 Liter
- wetterfeste Aluminiumkonstruktion
- modernes, zeitloses Design
- geruchshemmend, brandsicher, mit großem Fassungsvermögen
- ascheglutfeste Tischplatte in Granitoptik (optional aus satiniertem Glas)
- individueller Druck ab dem ersten Tisch (optional)
- Entleerung des Ascher mittels Dreikantschlüssel

Material

Ascher	Edelstahl
Aschenbecherfußkonstruktion	EV1 silber eloxiertem Aluminium
Stahlbodenplatte	RAL 9006 weißaluminium, pulverbeschichtet.

Abmessungen Rauchertisch

Höhe	1.100 mm
Durchmesser	600 mm

Aufstellung

Stahlbodenplatte mit 4 Bohrungen zur Verdübelung auf OKF

Rauchertisch | Ascher · Abfallbehälter	Ausführung	Artikelnummer
	inkl. Ascher, Abfallbehälter	069-000-050

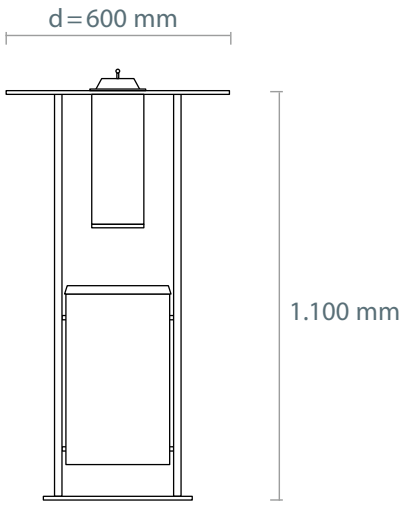

TYP R

Ascher für C-40
▶ Seite 14

Kurzbeschreibung

- Fassungsvermögen: 0,7 Liter
- zur seitlichen Montage an Abfallbehälter C-40
- mit untenliegender Entleerung

Material

Korpus	Stahlblech, pulverbeschichtet in RAL nach Wahl

Abmessungen Typ R

Höhe	451 mm
Breite	130 mm
Tiefe	70 mm

Aufstellung

Mit Bohrungen zur Montage am Seitenholm des Abfallbehälters C-40

TYP R | Ascher für Abfallbehälter C-40	Ausführung	Artikelnummer
	RAL nach Wahl	069-000-027
	verzinkt	069-000-016-001

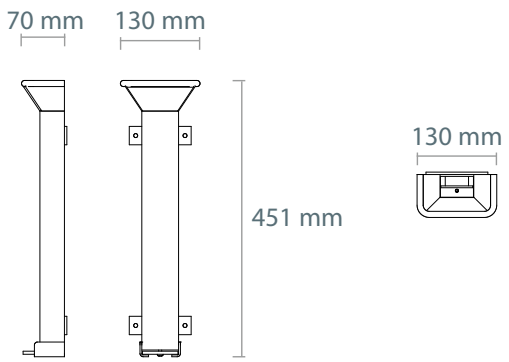

ZIGARETTE

Abfallbehälter
▶ Seite 14

Kurzbeschreibung

- Fassungsvermögen: 1,0 Liter
- Entleerung über Kippmechanismus

Material

Korpus	Stahlrohr, 2-farbig pulverbeschichtet in RAL

Abmessungen Zigarette

Volumen	1,0 Liter
Höhe	400 mm
Durchmesser	76 mm

Aufstellung

Mit Bohrungen zur Wandmontage

ZIGARETTE | Wandascher	Durchmesser	Fassungsvermögen	Artikelnummer
	d = 76 mm	1,0 Liter	902-075-556

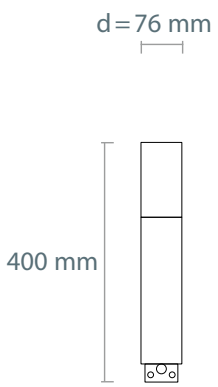

R7067
R7066

Abfallbehälter
▶ Seite 15

Kurzbeschreibung

- Fassungsvermögen: 2 bzw. 4 Liter
- Entleerung über praktische Kippvorrichtung, Befestigungsschiene und Dreikantschlüssel
- inkl. Aufkleber „Zigarette“

Material

Korpus	Stahlblech, pulverbeschichtet in RAL nach Wahl

Abmessungen R7067		**Abmessungen R7066**
Volumen	2 Liter	4 Liter
Höhe	135 mm	135 mm
Durchmesser	200 mm	200 mm

Aufstellung

Mit Bohrungen in Befestigungsschiene zur Wandmontage

R7067 | R7066 | Wandascher	Fassungsvermögen	Ausführung	Artikelnummer
R7067	2 Liter	Standard-RAL nach Wahl*	902-075-551
		RAL Sonder	902-075-552
R7066	4 Liter	Standard-RAL nach Wahl*	902-075-553
		RAL Sonder	902-075-554

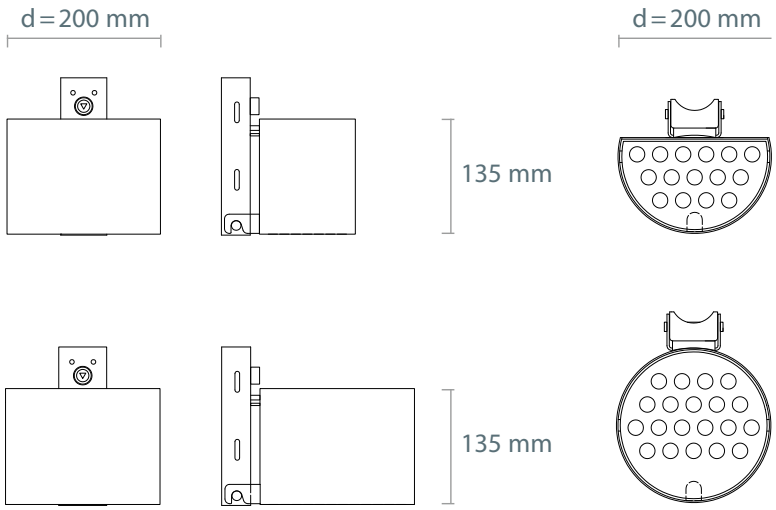

*Standard RAL/DB-Farbtöne

- RAL 2000 Gelborange
- RAL 3002 Karminrot
- RAL 5013 Kobaltblau
- RAL 6002 Laubgrün
- RAL 6005 Moosgrün
- RAL 9016 Verkehrsweiß
- DB 701 Hellgrau
- DB 703 Anthrazit-Eisenglimmer

Andere Farben auf Anfrage.

Wand-/ Kippascher

Abfallbehälter
▶ Seite 15

Kurzbeschreibung

- Fassungsvermögen: 0,6 bis 2,4 Liter
- praktische Kippvorrichtung (180° kippbar)
- automatisch glutlöschend
- diebstahlsicher (durch optional lieferbares Schloss)
- sehr robust

Material

Korpus	Edelstahl, gebürstet
	Stahlblech, pulverbeschichtet in RAL nach Wahl

Abmessungen Wand-/Kippascher

Volumen	0,6 Liter	1,0 Liter	2,4 Liter
Höhe	100 mm	120 mm	145 mm
Durchmesser	90 mm	110 mm	150 mm

Aufstellung

Mit Bohrungen in Befestigungsschiene zur Wandmontage

Wand-/Kippascher	Ausführung	Fassungsvermögen	Artikelnummer
	Edelstahl	0,6 Liter	902-075-540
		1,0 Liter	902-075-541
		2,4 Liter	902-075-496
	Edelstahl mit Schloss	2,4 Liter	902-075-545
	RAL nach Wahl	0,6 Liter	902-075-542
		1,0 Liter	902-075-543
		2,4 Liter	902-075-544
	RAL nach Wahl mit Schloss	2,4 Liter	902-075-546

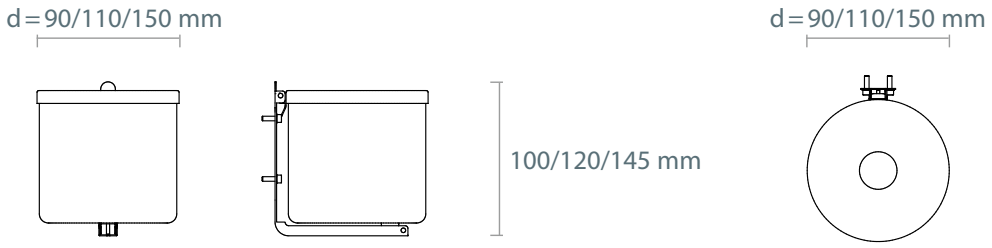

Hauptsitz Soest

MABEG Kreuschner GmbH & Co. KG
Ferdinand-Gabriel-Weg 10
D-59494 Soest

Tel +49 2921 7806-0
Fax +49 2921 7806-188

info@mabeg.de
www.mabeg.de

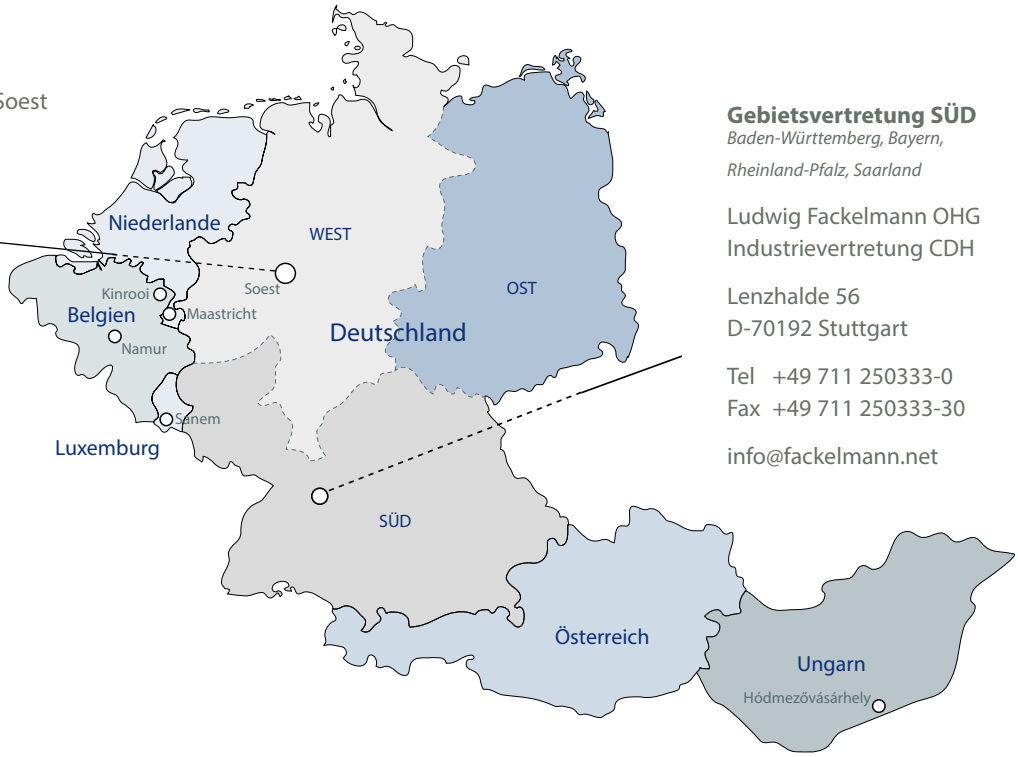

Gebietsvertretung SÜD
Baden-Württemberg, Bayern, Rheinland-Pfalz, Saarland

Ludwig Fackelmann OHG
Industrievertretung CDH

Lenzhalde 56
D-70192 Stuttgart

Tel +49 711 250333-0
Fax +49 711 250333-30

info@fackelmann.net

Lutz Kneifel
Vertriebsleitung

Tel +49 2921-7806-256
Fax +49 2921-7806-184
Mobil +49 162-6467116
lutz.kneifel@mabeg.de

Lutz Kneifel
Vertrieb EU

Belgien, Luxemburg, Niederlande, Österreich, Ungarn

Tel +49 2921-7806-256
Fax +49 2921-7806-184
Mobil +49 162-6467116
lutz.kneifel@mabeg.de

Christoph Kröger
Vertrieb Gebiet OST

Berlin, Brandenburg, Mecklenburg-Vorpommern, Sachsen, Sachsen-Anhalt, Thüringen

Tel +49 2921-7806-151
Fax +49 2921-7806-184
Mobil +49 172-3122838
christoph.kroeger@mabeg.de

Thomas Körner
Vertrieb Gebiet SÜD

Baden-Württemberg, Bayern , Rheinland-Pfalz, Saarland

Tel +49 2921-7806-168
Fax +49 2921-7806-184
Mobil +49 172-2337375
thomas.koerner@mabeg.de

Daniel Timmermann
Vertrieb Gebiet WEST

Bremen, Hamburg, Hessen, Niedersachsen, Nordrhein-Westfalen, Schleswig-Holstein

Tel +49 2921-7806-128
Fax +49 2921-7806-184
Mobil +49 173-5767663
daniel.timmermann@mabeg.de

Eckhard Gerling
Vertrieb Innendienst EU

Tel +49 2921-7806-157
Fax +49 2921-7806-184
eckhard.gerling@mabeg.de

Eckhard Gerling
Vertrieb Innendienst OST

Tel +49 2921-7806-157
Fax +49 2921-7806-184
eckhard.gerling@mabeg.de

Tanja Merkel
Vertrieb Innendienst SÜD

Tel +49 2921-7806-115
Fax +49 2921-7806-184
tanja.merkel@mabeg.de

Dajana Dickhut
Vertrieb Innendienst SÜD

Tel +49 2921-7806-137
Fax +49 2921-7806-184
dajana.dickhut@mabeg.de

Yvonne Franz
Vertrieb Innendienst WEST

Tel +49 2921-7806-161
Fax +49 2921-7806-184
yvonne.franz@mabeg.de

MABEG Servicehotline für Deutschland:
0800 5889 019 (kostenlos)
Ihr direkter Draht zu unserem Vertrieb.

Hier finden Sie Ihre Ansprechpartner auf unserer Website.

Unsere Vertriebspartner in der EU

Wolters MABEG bvba
3640 Kinrooi
BELGIEN
www.wolters-mabeg.be

Wolters MABEG sprl
5101 Namur (Loyers)
BELGIEN
www.wolters-mabeg.fr

Wolters-MABEG BV
6227 Maastricht
NIEDERLANDE
www.wolters-mabeg.nl

RIPA Electric S.à.r.l.
4985 Sanem
LUXEMBURG
www.ripa.lu

ALMA-REND Kft.
6800 Hódmezővásárhely
UNGARN
www.alma-rend.hu