Fundamenterstellung

Fundamentfreigabe mit Maßangabe

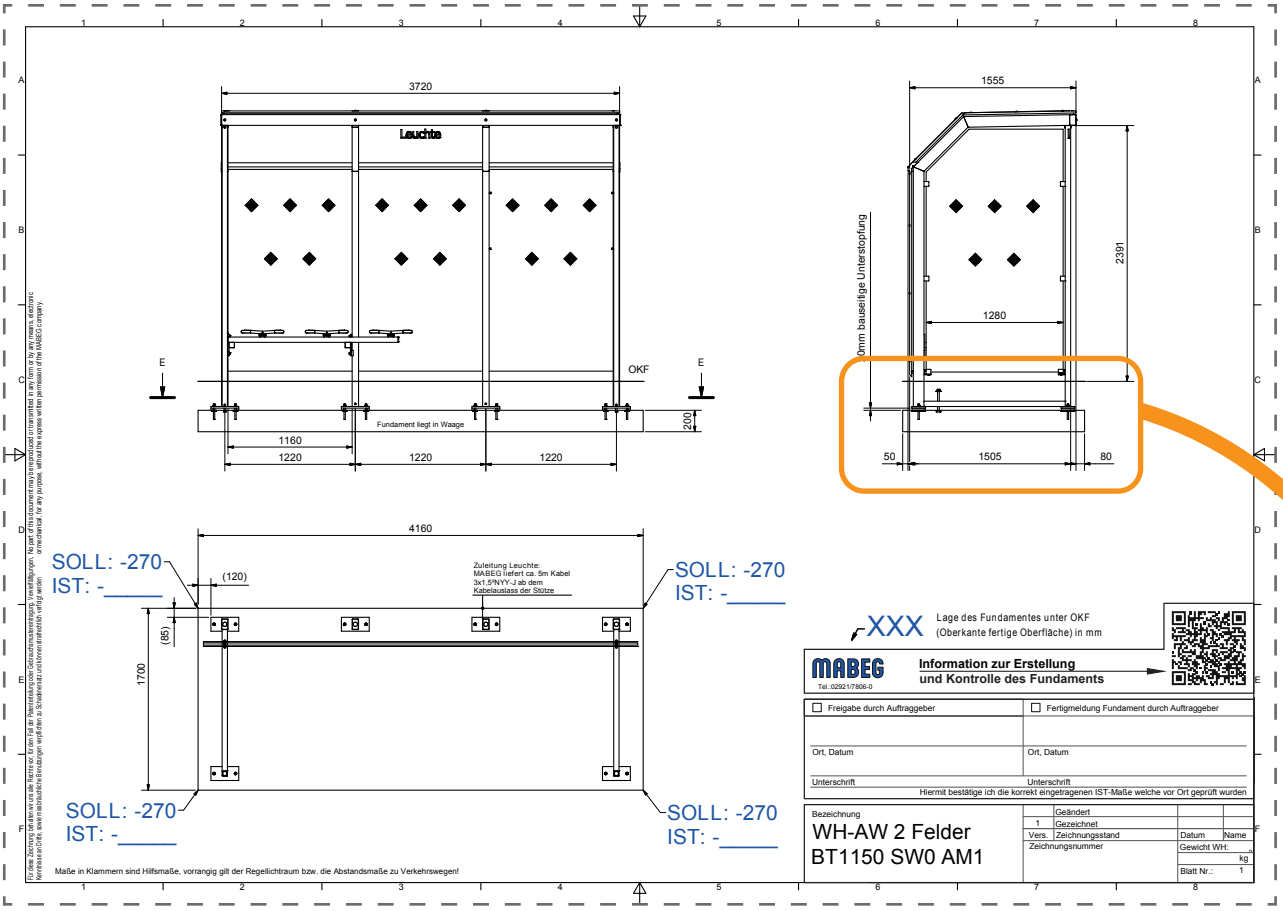

Regeldetail Montage unter OKF

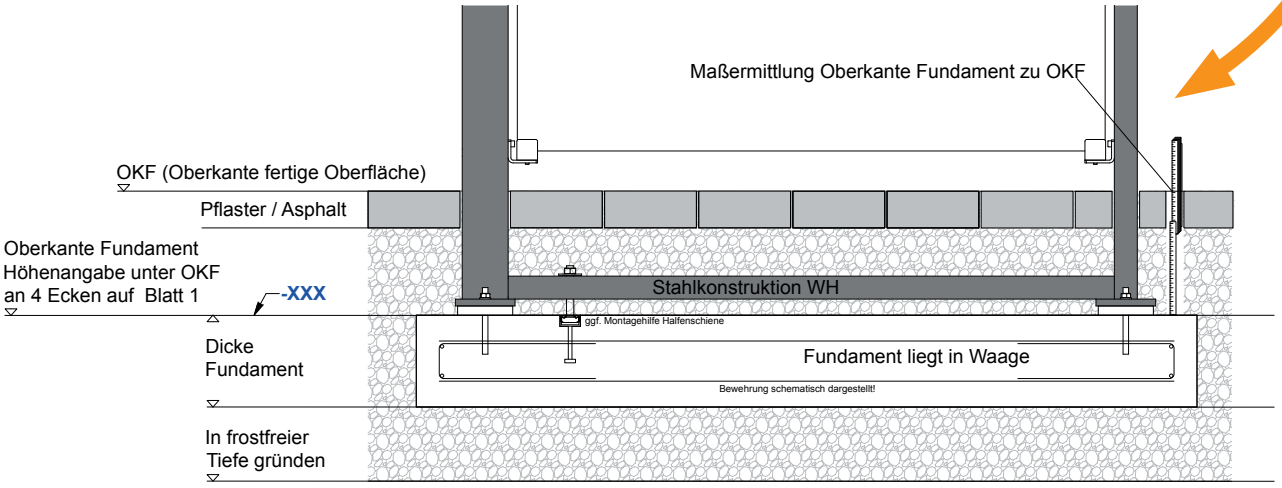

MABEG®